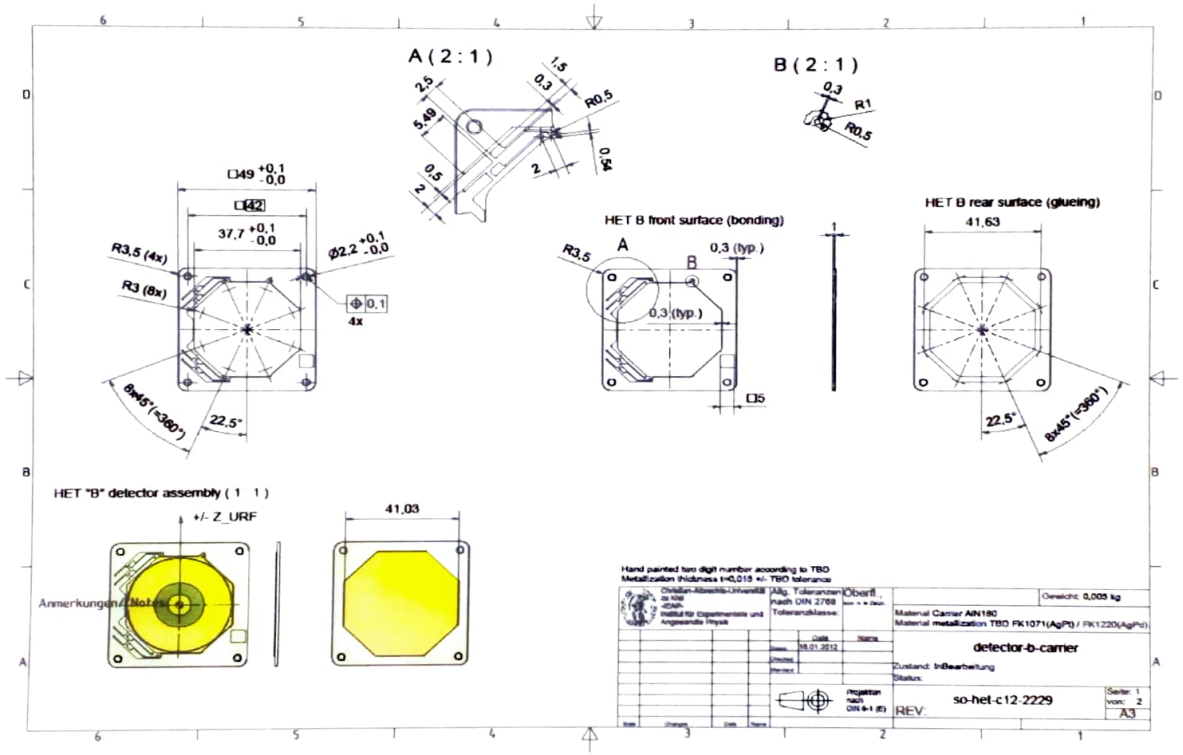8.7 HET detector carrier (type B)