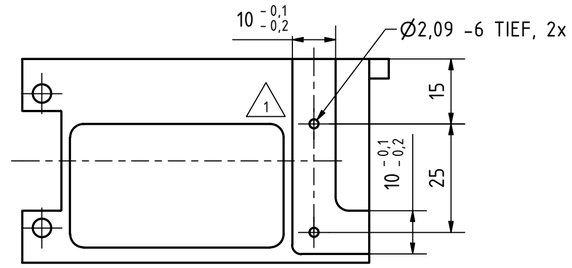

(1 : 2)

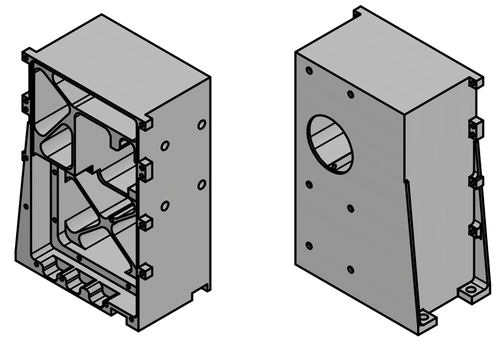

B-B (1 : 1),
Frästiefe Taschen

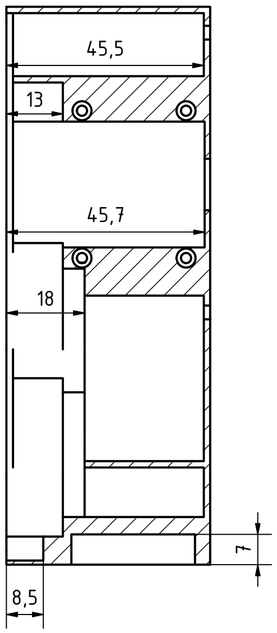

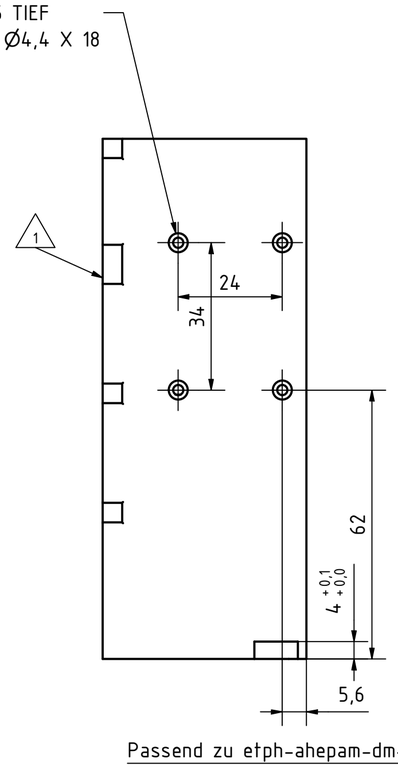

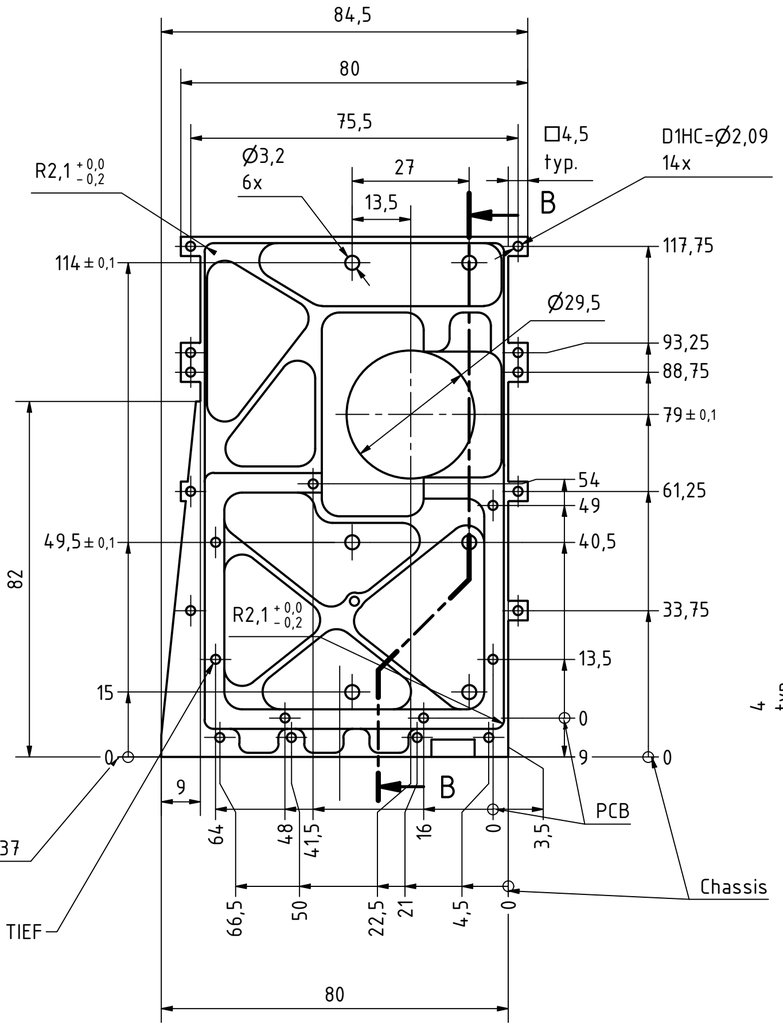

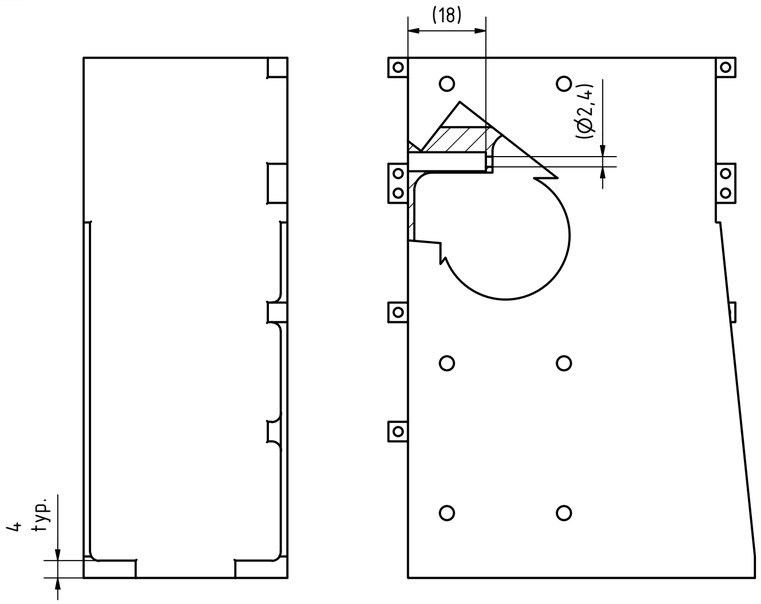

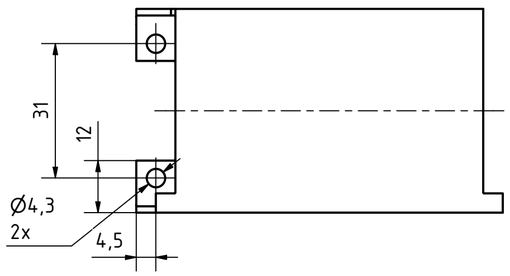

Helicoils (D1HC: min. value)

Nennmaß	D1HC	Boellh. Art.-Nr.	Typ	Mat.
M2x1.5D	2,09	4130 002 0003	FR	1.4301

	Anmerkungen
1	Helicoil Einsetzoberfläche/ -richtung

C A U Christian-Albrechts-Universität zu Kiel, Institut für Experimentelle und Angewandte Physik	etph	Allg. Toleranzen nach DIN 2768 Toleranzklasse: m	Oberfl., sow. n. in Zeich.: Rz	Oberflächenbeh.	SurTec650	Gewicht: -
				Material	3.3211/ AlMg1SiCu/ 6061	
			Datum / Konstrukteur			
		Zeichnung	2024-04-11 / LS			
		Kontrolle		Mission/ Projekt	etph	
				Instrument/ BG	ahepam	
				Bauteilnummer	2841	
Änderung / Datum / Name		Projektion nach DIN 6-1 (E)		pmt-chassis	REV 00 / STATUS dm	Seite: 1 von: 1 A2

2021-02-15